ПЕРЕКЛЮЧАТЕЛЬ 881.3709

Переключатели предназначены для управления открыванием и закрыванием дверей автотранспортных средств с номинальным напряжением бортовой сети 24 В постоянного тока.

Технические характеристики

Масса – не более 40 г.
Усилие переключения – от 4,0 до 8,0 Н (от 0,4 до 0,8 кгс)
Полный ход приводного элемента – не менее 4,0 мм
Падение напряжения на выводах изделия - не более 10 мВ (на 1 А тока нагрузки)
Сопротивление изоляции – не менее 10 МОм
Электрическая прочность изоляции – 1 000 $В_{эфф}$
Диапазон рабочих температур – от минус 45°С до +70°С
Степень защиты – IP4X
Срок сохраняемости изделий – 3 года

Габаритные и присоединительные размеры, электрическая схема, разметка для крепления

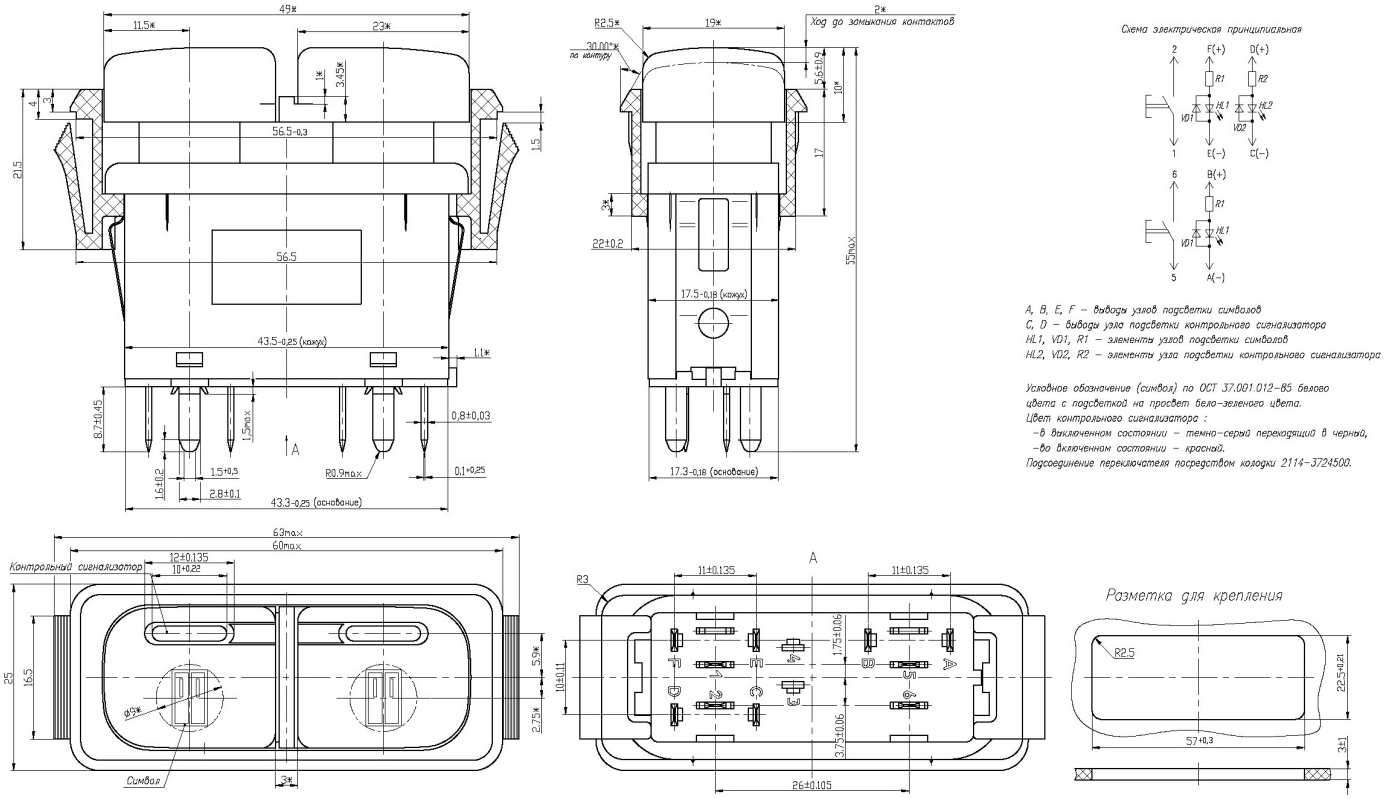

Электрические режимы коммутации

Типономинал	Род тока	Вид нагрузки	I_{min} – I_{max}, А	U_{min} – U_{max}, В	P_{max},Вт (ВА)	Кол-во коммутационных циклов в НКУ
881.3709	постоянный	активная	5,0	21,6 – 30	120	250 000
		индуктивная*	5,0	21,6 – 30	120	250 000

* – величина индуктивности $2^{+0,1}$ мГн

Условное обозначение при заказе

Переключатель 881.3709 ТАФЛ.642141.001 ТУ, где
881.3709 – обозначение типа переключателя;
ТАФЛ.642141.001 ТУ – номер технических условий (изделия изготавливаются только с приемкой «СКК»)

Содержание драг. металлов, г.: Серебро 0,119026.